morita ウォーリー ［Wally 多目的シェルフ］ 仕様変更

納期：約3営業日後出荷

ウォーリーは物干しから生まれたオープンクローゼットタイプの多目的シェルフです。
衣類を掛けるだけでなく、シェルフに小物を置いて収納することができます。
衣類を干す目的で、窓際でご使用いただいたり、インテリアのひとつとして、
リビングや玄関など色々なシーンで暮らしにとけこみます。



サイズ (mm)

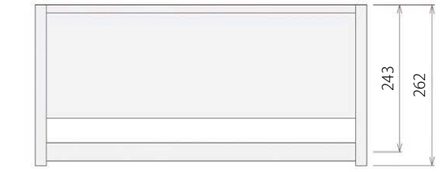

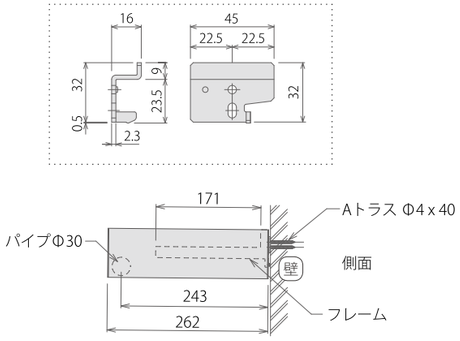

価　格	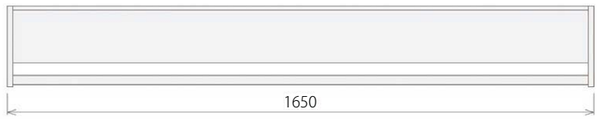 1650 ミルクホワイト WAL16-WH オーク WAL16-WA	¥25,400
	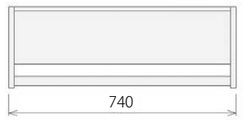 740 WAL74-WH WAL74-WA	¥14,300
	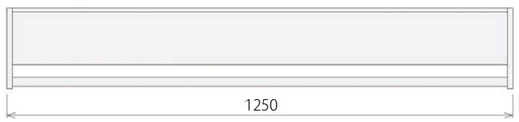 1250 ミルクホワイト WAL12-WH オーク WAL12-WA	¥22,000
	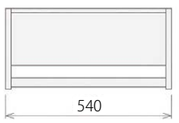 540 WAL54-WH WAL54-WA	¥12,600
ハンガーパイプカラー	 [WH]ミルクホワイト（アルマイト仕上げ）　 [WA]オーク（ラッピング） ※パーチ色は廃盤になりました。	
仕　様	本 体/フレーム/パイプ：アルミ押出材（アルマイト仕上げ・ラッピング） キャップ：ABS、フレーム用ビート：PVC、ブラケット：スチール（メッキ仕上げ）	
付属品	Aトラス（Φ4×40）×4　ブラケット×2	
使用条件	最大荷重：パイプ10kg、シェルフ10kg	

取扱時の注意事項

・取り付けの際は必ず取付説明書をよくお読みの上、手順に従って施工してください。
・ブラケットは必ず下地に取り付けてください。なお、取り付けには「下地探し」や「ドリル」など、専用の工具が必要になります。
・本製品は、室内専用です。室外には取り付けないでください。
・本体をブラケットにしっかりとはめ込んでください。
・高い位置に取り付ける際は、頭をぶつけないように注意してください。

使用時の注意事項

・パイプ、シェルフそれぞれに10kg以上の荷重をかけないでください。製品や壁面の破損原因になります。
・パイプには絶対にぶら下がらないでください。製品破損やケガの原因になります。
・下から強い衝撃を与えないでください。本体がブラケットから外れて、落下する恐れがあります。
・分解、修理、改造は行わないでください。