カク [kacu 天井付け物干し] 仕様変更

納期：規　格　品 約3営業日後出荷
オーダー品 約5営業日後出荷





L字ジョイント部分



T字ジョイント部分

L字ジョイント、T字ジョイントの素材はフレームと同じアルミニウム。
製品全体から一体感のある印象を与えてくれるだけでなく、 安定した使い心地と耐久性が魅力です。

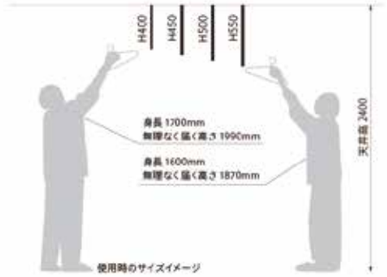

使いやすいH サイズ展開

Hサイズ (取付面~下端) の規格サイズ展開が
400mm 450mm 500mm、550mm の
4種類となり、より使いやすくなりました。
引き続きオーダーカットも承ります。



衝撃を吸収する構造

kacuはブラケット部分の構造により少し可動する
仕様です。それは、日々の洗濯物による振動や不意の
衝撃を吸収するため天井ブラケットに内蔵された
クッションでkacuから住宅天井へ伝わる振動を
軽減します。
大切な住まいと kacu を長く使ってほしいという
思いから生まれた構造です。

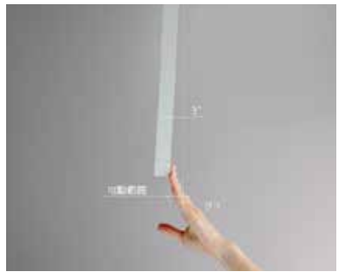

クッションによる可動範囲

規格サイズ可動範囲(参考値)
H400 17~25mm
H450 19~28mm
H500 21~31mm
H550 24~34mm

※ブラケット及び部材の公差や組み付け具合いにより
可動範囲に多少の誤差、ばらつきがあります。

天井へ取り付ける場合

幅75mm以上の野縁、もしくは野縁同士の間に
しっかり固定した厚さ12mm以上の合板に取り付けてください。

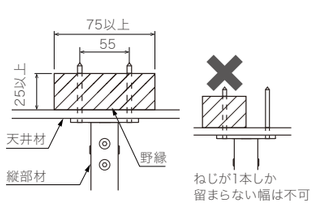

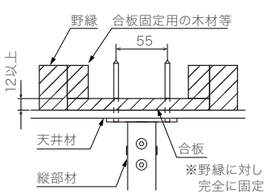

壁面へ取り付ける場合

柱か間柱、もしくは間柱同士の間にしっかり固定した
厚さ12mm以上の合板に取り付けてください。

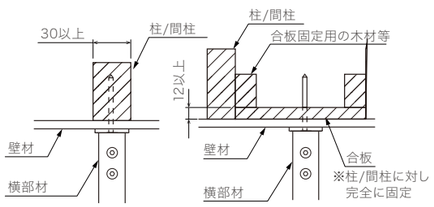

カク [kacu 天井付け物干し] 仕様変更

E型 高さ400/450/500/550サイズ　オーダーカット対応



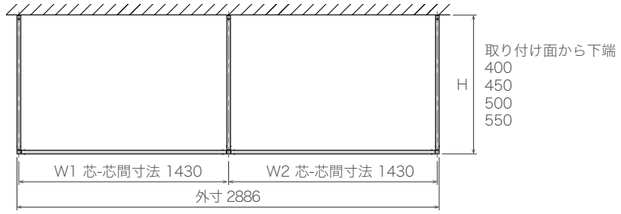

オーダーカット対応寸法　H　200～954
W1/W2　300～1430
(外寸=W1+W2+26)

F型 オーダーカット対応のみ

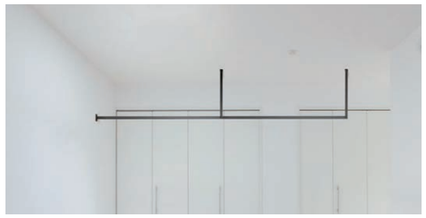





タイプ	サイズ	カラー	品番	価格
E 型	400	ブラック	KAC2840E-BK	¥ 23,000
		ホワイト	KAC2840E-WH	
	450	ブラック	KAC2845E-BK	
		ホワイト	KAC2845E-WH	
	500	ブラック	KAC2850E-BK	
		ホワイト	KAC2850E-WH	
	550	ブラック	KAC2855E-BK	
		ホワイト	KAC2855E-WH	
	オーダーカット	ブラック	KAC9999E-BK	¥ 26,000
		ホワイト	KAC9999E-WH	
F 型	オーダーカット	ブラック	KAC9999F-BK	¥ 25,000
		ホワイト	KAC9999F-WH	

タイプ	サイズ	カラー	品番	価格
U 型	400	ブラック	KAC1440U-BK	¥ 17,000
		ホワイト	KAC1440U-WH	
	450	ブラック	KAC1445U-BK	
		ホワイト	KAC1445U-WH	
	500	ブラック	KAC1450U-BK	
		ホワイト	KAC1450U-WH	
	550	ブラック	KAC1455U-BK	
		ホワイト	KAC1455U-WH	
	オーダーカット	ブラック	KAC9999U-BK	¥ 19,000
		ホワイト	KAC9999U-WH	
L 型	オーダーカット	ブラック	KAC9999L-BK	¥ 18,000
		ホワイト	KAC9999L-WH	

Detail　[材質]　フレーム：アルミ押出材（アルマイト仕上げ）ブラケット：亜鉛ダイカスト　ブラケットクッション:EPDM　L字・T字ジョイント：アルミダイカスト
[最大荷重]　E 型/F型：15kg　※ 1 スパンあたり 10kg 以上の荷重をかけないでください。　U 型/L型：10kg

U型 高さ400/450/500/550サイズ　オーダーカット対応



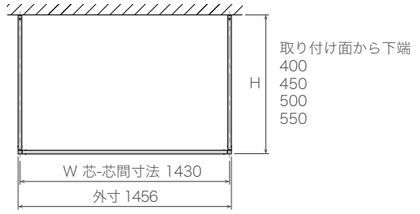

オーダーカット対応寸法　H　200～954
W　300～1430
(外寸=W+26)

L型 オーダーカット対応のみ

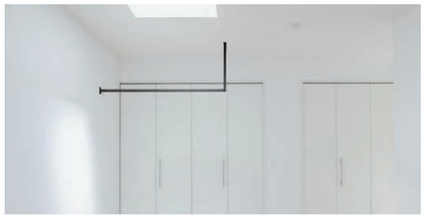



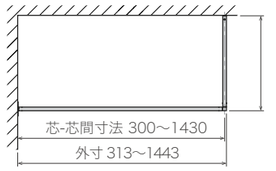

▶オーダーカットをご依頼の際には、P267のオーダーシートに必要事項を記入し、当社宛に送信ください。

注意事項

■施工上のご注意
※不適切な施工は、落下の事故や建物への損傷を招く恐れがあります。
※施工後の部材・部品の損傷については責任を負いかねますので、
　作業前に必ず部材の状態をご確認ください。
※天井への取付作業は、転倒や落下の危険を避けるため、必ず2人以上で行ってください。
※頭をぶつけるような高さには、取り付けないでください。
※ブラケットは必ず木下地（野縁・柱・間柱）がある位置に固定してください。
※木下地そのものに、製品と荷重を支える十分な強度があることを事前に確認してください。
※RC天井や石膏ボードのみの場所には絶対に取り付けないでください。
※屋外や水がかかる場所には絶対に取り付けないでください。
※組立部品やボルト、ねじは指定以外のものを使用しないでください。

■使用上のご注意
※1スパン（横部材1本あたり）の最大荷重は10kgまで、
E型・F型の場合は製品全体で15kgまでとなります。
※取付面への負荷を軽減させるブラケットの機構により、
　物干し本体が揺れて止まります。
※製品の破損やケガの原因となりますので、以下の行為はおやめください。
　・ぶら下がるなど、物干し以外の用途で使用しないでください。
　・製品の分解や改造を行わないでください。
　・当社指定の付属品以外のものを取り付けないでください。
　・製品に強い衝撃を与えないでください。
　また、可動範囲を超えるような力を加えないでください。
※火災の原因になるため洗濯物の下にストーブなどの暖房器具を
　置かないでください。
※使用前に、各部が正しく組み立てられているか必ず確認してください。
※安全のため、定期的に各部のネジにゆるみがないか確認し、
　締めなおしてください。

カク [kacu 天井付け物干し] 仕様変更

納期：規　格　品 約3営業日後出荷
オーダー品 約5営業日後出荷

天井付け物干し kacu オーダーシート

天井付け物干しkacuのオーダーカット品をご注文される方は、このシートに必要事項をご記入ください。

■オーダーシートは本書式のみの受付とさせていただき、改変されたフォーマットについては受付できかねます。
■同タイプを複数サイズご注文いただく場合は、 そのset数分のオーダーシートをご用意ください。

注意： W1431～1436mmは芯寸法としてはご指示いただけません。ご注意ください。

E型

ブラック (KAC9999E-BK)	set	ホワイト (KAC9999E-WH)	set

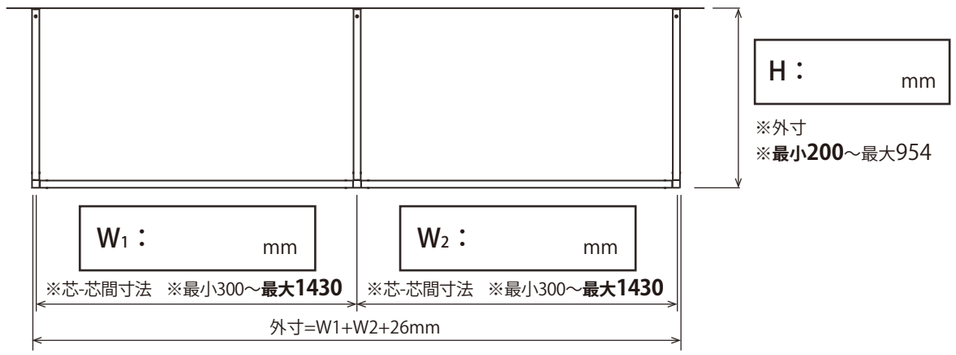

U型

ブラック (KAC9999U-BK)	set	ホワイト (KAC9999U-WH)	set

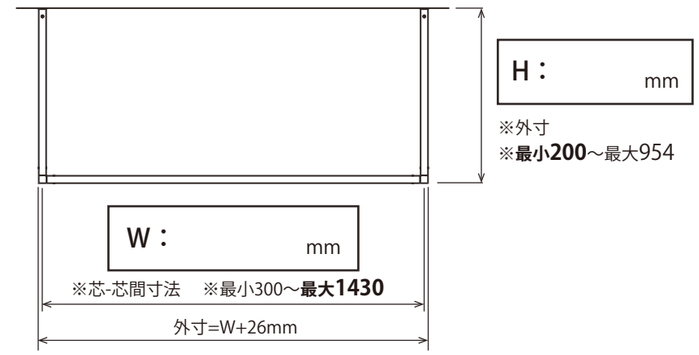

F型

ブラック (KAC9999F-BK)	set	ホワイト (KAC9999F-WH)	set

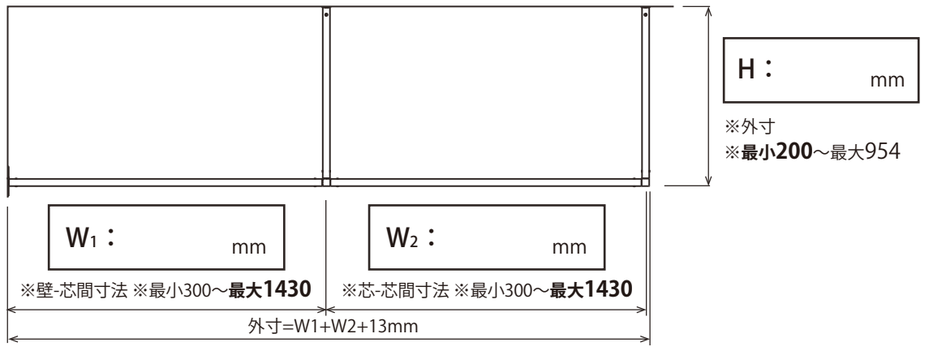

L型

ブラック (KAC9999L-BK)	set	ホワイト (KAC9999L-WH)	set

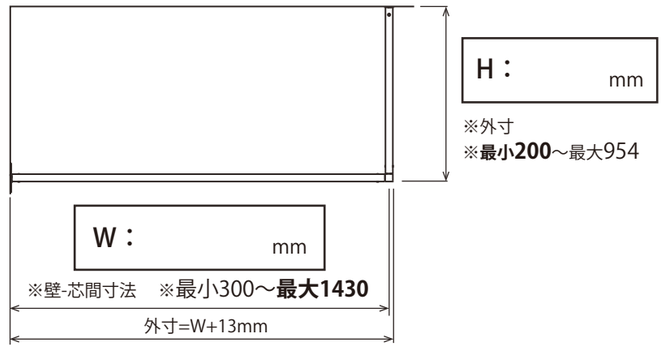

天井付け物干し発注・見積用紙　FAX 052-930-7856 メール withroom@prairie.co.jp

TEL 052-930-7855　プレイリーホームズ株式会社 担当行

空欄に必要事項をご記入の上、当社宛にご送信願います。

ご依頼内容を丸で囲んでください　**発注　・　見積**

■物件情報　物件名

■ご依頼主情報

記入日	. .
お名前	
貴社名	
TEL	(　　)　　—
FAX	(　　)　　—

■お届け先情報　**現場　・　その他**

納品先名	(　　)
納品先住所	
荷受人様	TEL(　　)　　—
車両規制	有　・　無
納品希望	月　日　希望

天井付け物干し発注・見積用紙　FAX 052-930-7856 メール withroom@prairie.co.jp
TEL 052-930-7855　プレイリーホームズ株式会社 担当行
空欄に必要事項をご記入の上、当社宛にご送信願います。
ご依頼内容を丸で囲んでください　発注　・　見積
■物件情報　物件名
■ご依頼主情報
記入日　. .
お名前
貴社名
TEL　(　)　—
FAX　(　)　—
■お届け先情報　現場　・　その他
納品先名　(　)
納品先住所
荷受人様　TEL(　)　—
車両規制　有　・　無
納品希望　月　日　希望

with room | Vol.8